AVIBRO®

Made in Turkey

ADX 500/90

3 Faz - Phase / 8 Kutup - Poles / 460 V / 60 Hz

Elektriksel Özellikler / Electrical Features

Faz / Phase	Devir / Rpm	Frekans / Frequency (Hz)	Giriş Voltajı / Input Voltage	Giriş Gücü / Input Power	Giriş Akımı / Input Current	Güç Faktörü / Power Factor	Ia / In
3	900	60	460 V	340 W	▲ -- Y 0,90	87 %	3,11

Teknik Özellikler / Technical Features

Santrifüj Kuvveti / Centrifugal Force (Kg/F)	601 Kg/F (5,89 kN)
Statik Moment / Statical Moment (Kg*mm)	663,7 Kgmm
Gres Tipi / Type of Grease	KLUBER ISOFLEX TOPAS NB52
Ömür Boyu Gres / Grease for Life	Hayır / No
Montaj Cıvatası / Mounting Bolt	M20
Kablo Rakoru / Cable Gland	NPT 3/4"
Ağırlık / Weight (Kg)	70,0
Gövde Tipi / Frame Size	50A

Rulmanlar / Bearings

Rulman Tipi / Bearing Type	NJ 308

Çizim Drawing — Gövde Ölçüleri - Overall Dimensions (mm)

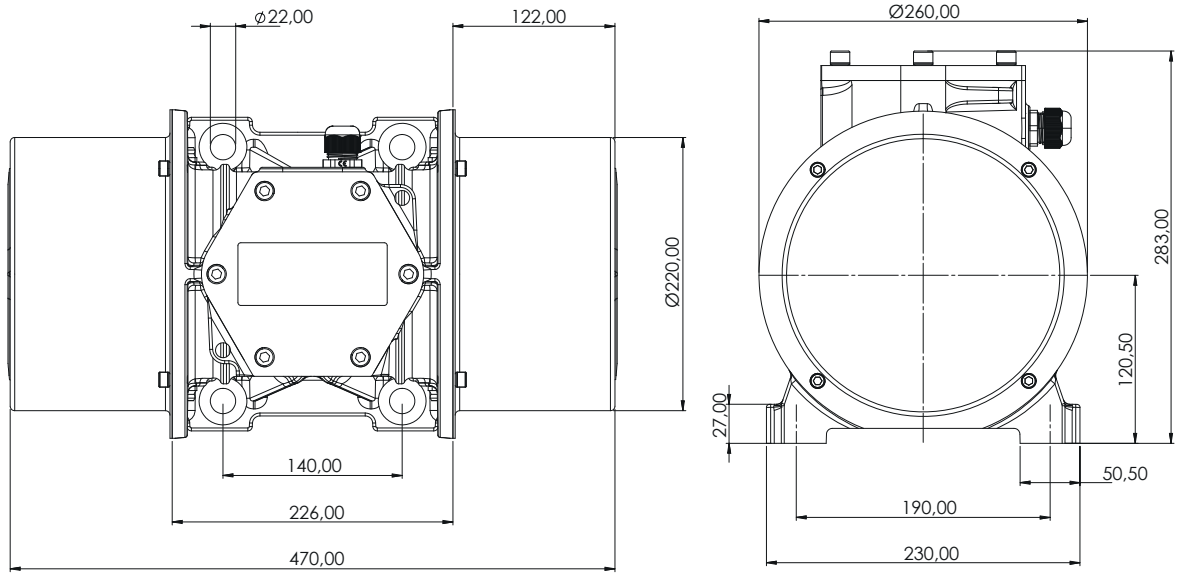

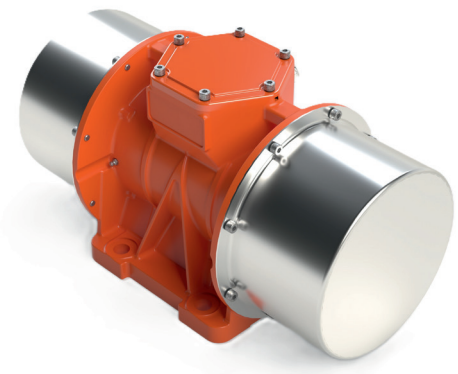

II 2D Ex tb IIIC T120°C Db, IP66
II 2G Ex db IIB T4 Gb
T.amb -20/+60°C

www.avibro.com